KICKER® **VERSION FRANÇAISE**

CASQUE DE PRESTIGE TABOR™

NOTICE D'UTILISATION

IMPORTANT : charger complètement le casque durant au moins 5 heures avant la première utilisation. El LED rojo se apagará una vez que la carga ha finalizado.

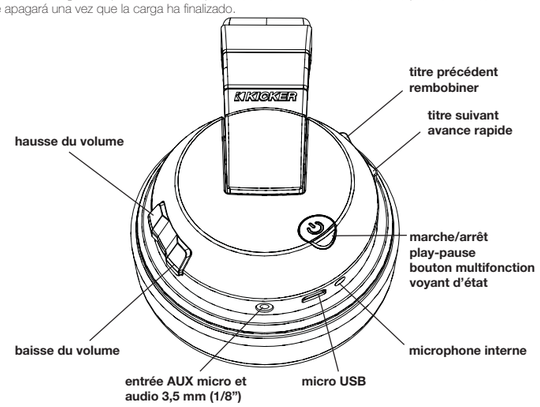

Voyant d'état en marche	Voyant d'état en mode recharge
Bleu uni : connecté	Bleu uni avec clignotement rouge : connecté et en charge
Clignotement bleu rapide : en mode d'appairage Bluetooth	Clignotement rouge rapide : batterie faible
Clignotement bleu lent : en mode d'attente de connexion	Rouge uni : éteint et en charge
Voyant LED éteint : casque éteint	Clignotement lent bleu et rouge : en attente de connexion et en charge

Félicitations pour votre achat d'un casque prestige TABOR de KICKER ! Ces casques tout équipés répondent aux besoins de tous les audiophiles. Utilisez les instructions suivantes pour découvrir comment profiter pleinement de votre nouveau casque.

Mettre en marche, recharger et redémarrer votre casque

Mise en marche : Pour allumer ou éteindre votre casque, appuyez sur le **bouton multifonction** et maintenez-le enfoncé pendant 2 secondes jusqu'à ce que le voyant d'état soit allumé ou éteint.

Recharge : Connectez le câble micro-USB à la prise micro-USB, puis le câble standard USB à la source d'alimentation. Votre casque commencera à charger. Vous pouvez continuer à écouter de la musique pendant la recharge.

Redémarrage : Si votre casque ne parvient pas à s'allumer/s'éteindre ou s'il ne répond aux autres commandes, connectez le câble micro-USB à la prise micro-USB, puis le câble standard USB à une source d'alimentation. Cette opération permettra de redémarrer le casque.

Écouter de la musique

Fonctionnement Bluetooth : Le jumelage avec Bluetooth se fera automatiquement lors du premier démarrage du casque TABOR. Pour activer le mode d'appairage Bluetooth à tout moment, appuyez sur le **bouton multi-fonction** et maintenez-le enfoncé pendant 5 secondes. En mode d'appairage, le voyant d'état clignote rapidement en bleu.

À partir du menu Bluetooth de votre appareil audio, assurez-vous que la fonction Bluetooth est activée et commence la détection des appareils en « mode découverte ». Sélectionnez TABOR. Si votre périphérique exige la saisie d'un code, entrez le code [0000]. Une fois les appareils jumelés, le voyant d'état sera bleu en continu et votre casque se connectera immédiatement à votre périphérique audio compatible Bluetooth, tant qu'il est à portée et allumé. Vous ne pouvez jumeler votre casque qu'à un seul appareil à la fois. Lorsque votre casque est jumelé et connecté à un téléphone, vous pouvez répondre à un appel ou raccrocher en appuyant et relâchant le **bouton multifonction**. Pour effacer la liste de jumelage et empêcher le casque de se reconnecter automatiquement, placez le casque en mode d'appairage.

Entrée AUX : Le casque TABOR prend en charge l'entrée stéréo analogue via la prise stéréo 3,5 mm. Si vous vous situez à un endroit où l'utilisation de Bluetooth n'est pas permise, comme un aéroport ou un hôpital, ou si vous désirez simplement économiser votre batterie, connectez le câble stéréo 3,5 mm. Cela désactivera les fonctionnalités prestige de votre casque sans utiliser de batterie.

Le **bouton microphone** peut-être utilisé avec **l'entrée AUX** en fonctionnement. Certains appareils et systèmes d'exploitation peuvent répondre différemment aux commandes des boutons. Veuillez utiliser le tableau ci-dessous à titre d'aperçu. Consultez le guide du fabricant de votre appareil pour vérifier les fonctionnalités prises en charge.

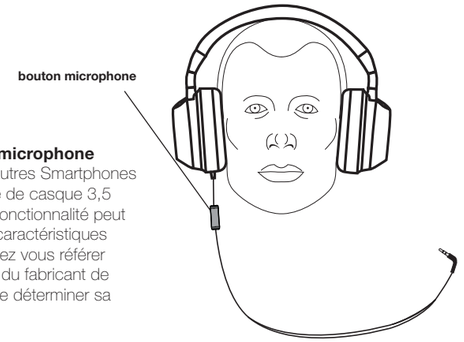

NOTE : le **bouton microphone** fonctionne avec d'autres Smartphones équipés d'une prise de casque 3,5 mm, cependant la fonctionnalité peut être limitée par les caractéristiques du téléphone. Veuillez vous référer à la documentation du fabricant de votre appareil afin de déterminer sa compatibilité.

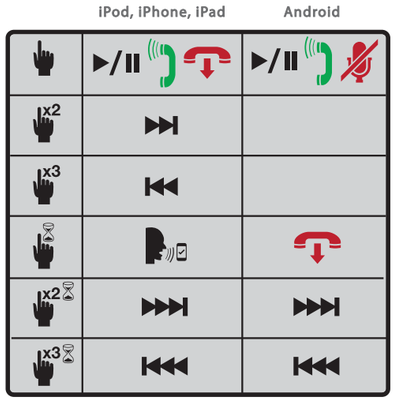

Spécifications techniques TABOR	
DESCRIPTION :	Casque supra-auriculaire Bluetooth
RÉPONSE EN FRÉQUENCE :	20 Hz–20 kHz
SENSIBILITÉ :	101 dB/1 mW
IMPÉDANCE :	32 Ω
ÉLÉMENTS DE COMMANDE :	50 mm
SORTIE MAX :	118 dB
CONNEXIONS D'ENTRÉE :	3,5 mm stéréo ; Bluetooth A2DP, AVRCP, HFP, aptX
BATTERIE :	Lithium-ion 5 V/600 mAh ; durée de marche 10 heures ; temps de recharge 2,5 heures
ACCESSOIRES :	USB-A vers micro USB de 1,5 m ; câble stéréo 3,5 mm de 1,5 m ; câble stéréo 3,5 mm avec microphone de 1,5 m; Voyage sac de KICKER

aptX est une méthode spéciale de traitement du signal audio via Bluetooth qui offre une meilleure qualité sonore que les connexions Bluetooth standard. aptX permet un transfert sans perte du signal audio de votre périphérique à un haut-parleur compatible aptX.

Pour utiliser l'aptX, votre périphérique source doit être équipé de cette technologie ; il vous suffit alors de jumeler les deux appareils comme vous le faites avec tous les périphériques Bluetooth et ceux-ci détermineront automatiquement qu'ils ont tous deux l'aptX. Si c'est le cas, le signal audio sera transféré via le codec aptX. Il est important de noter que l'aptX doit être pris en charge des deux côtés de la connexion Bluetooth. Pour savoir si un périphérique compatible Bluetooth prend en charge l'aptX, il vous suffit de trouver le logo aptX sur le produit ou sur son emballage, ou vous le trouverez peut-être répertorié sous les paramètres Bluetooth des périphériques.

Dépannage

Votre casque ne répond plus ou ne s'allume pas :
1. Assurez-vous que le câble d'entrée AUX 3,5 mm n'est pas branché au casque.
2. Connectez le câble micro USB au casque et le câble standard USB à une source d'alimentation fiable. Attendez que le casque charge pendant au moins 2 heures et demi, puis maintenez appuyé le **bouton multifonction** pendant 2 secondes.

Le casque refuse de se jumeler ou de se connecter :
1. Si vous avez déjà jumelé votre appareil avec ces écouteurs, alors s'il vous plaît "Dissocier" ou "Oubliez cet appareil" par les instructions de votre périphérique audio.
2. Appuyez et maintenez le **bouton multifonction** pendant 5 secondes pour entrer en mode d'appairage . Assurez-vous que votre périphérique audio est balayage ou en mode « découverte» .

Les appareils sont jumelés et connectés, mais le son est inaudible ou faible :
Assurez-vous que le volume de votre appareil audio est monté au moins de moitié, puis ajustez le volume sur votre casque.

AVERTISSEMENT !
Une exposition à des volumes sonores trop élevés peut causer des dommages auditifs permanents. Tenir hors de portée des enfants. Le contenu de cette boîte comprend des pièces et cordons de petite taille qui peuvent poser un risque de suffocation ou d'étranglement.

Garantie
Les produits KICKER sont garantis contre les défauts. La durée et les termes de la garantie dépendent des lois en vigueur dans le pays où l'achat a été effectué. Pour plus d'informations, veuillez contacter votre vendeur KICKER local ou vous rendre sur : www.kicker.com/warranty.

KICKER® **ENGLISH VERSION**

TABOR™ ***PREMIUM HEADPHONES***

OWNER'S MANUAL

IMPORTANT: Fully charge the headphones for at least 5 hours prior to first use. The Red LED will turn off once charging is complete.

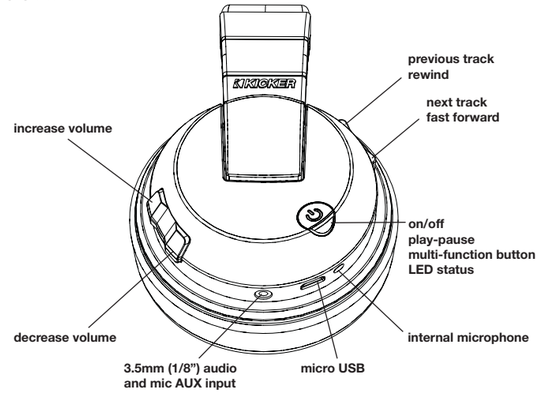

LED Status when Powered On	LED Status when Charging
Solid Blue - Connected	Solid Blue with red blink - Connected and charging
Rapid Blue Blink - Bluetooth pairing mode	Rapid Red Blink - Low Battery
Slow Blue Blink - Waiting for connection mode	Solid Red - Powered off and charging
No LED - Headphones powered off	Slow Blue & Red Blink - Waiting for connection and charging

Congratulations on your purchase of KICKER's TABOR Premium Headphones! These fully-featured cans meet the needs of any audio enthusiast. Use the following instructions to learn how to get the most from your new headphones.

Powering, Charging, and Resetting your Headphones

Power: To turn the headphones On/Off, press and hold the **multi-function button** for 2 seconds until the LED status is On/Off.

Charge: Connect the micro-USB cable to the micro-USB jack, then the standard USB cable to a power source. This will begin charging the headphones. You may continue listening to music while charging.

Reset: If the headphones ever fail to turn On/Off or respond to other commands, connect the micro-USB cable to the micro-USB jack, then the standard USB cable to a power source. This will reset the headphones.

Playing Music

Bluetooth Operation: The TABOR headphones will automatically enter Bluetooth pairing mode when turned on for the first time. To enter Bluetooth pairing mode at any time, press and hold the **multi-function button** for 5 seconds. When in pairing mode, the LED status will show a rapid blue blink.

From the Bluetooth menu of your audio device, make sure Bluetooth is enabled and begin scanning for devices, also known as 'discovery mode'. Select TABOR. If a code is required by your device, use [0000]. Once paired, the LED status will show solid blue, and your headphones will automatically connect to your Bluetooth audio device when in range and powered on. Only one device may be paired at a time. When your headphones are paired and connected with a phone, you can answer and hang-up calls by pressing and releasing the **multi-function button**. To prevent the headphones from automatically reconnecting, place the headphones in pairing mode.

AUX Input: The TABOR headphones support stereo analog input via the 3.5mm stereo jack. If you are in an area that does not allow Bluetooth, such as an airplane or hospital, or if you simply wish to conserve battery power, connect the 3.5mm stereo cable. This requires no battery power, but will deactivate the premium features of the headphones.

FCC ID: RGR-HP401402BT
IC: 11078A-HP401402BT

ICES-003

The **microphone button** may be used when operating with the **AUX Input**. Some devices and operating systems will respond differently to button commands. Please use the chart below as a rough guide. Consult your device manufacturer's documentation to find out what functions are supported.

NOTE: The **microphone button** will work with other Smartphone devices that use a 3.5mm headphone jack, but they may only support limited functionality. Please refer to your audio device's documentation to determine if it is compatible.

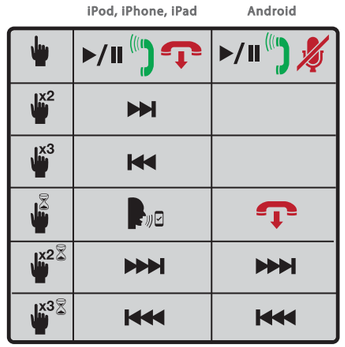

TABOR **Specifications**	
DESIGN:	Over-the-Ear Bluetooth Headphones
FREQUENCY RESPONSE:	20Hz–20kHz
SENSITIVITY:	101 dB/1mW
IMPEDANCE:	32 Ohms
DRIVE COMPONENTS:	50mm
MAX OUTPUT:	118 dB
INPUT CONNECTIONS:	3.5mm stereo; Bluetooth A2DP, AVRCP, HFP, aptX
BATTERY:	3.7V/600mAh Lithium-ion; 10 hours life; 2.5 hours charge time
ACCESSORIES:	5' USB-A to micro USB; 5' 3.5mm stereo cable; 5' 3.5mm stereo cable with microphone; KICKER travel bag

aptX is a special method to handle audio over Bluetooth that enables higher quality audio than available on standard Bluetooth connections. aptX allows a lossless audio transfer from a device to a speaker that is enabled with aptX.

To use aptX your source device must have aptX; then you simply pair the devices as you do with any Bluetooth devices and the two devices will automatically determine that they both have aptX and if so will transfer audio via the aptX codec. It is important to note that aptX needs to be supported on both sides of the Bluetooth connection. To determine if a Bluetooth-enabled device supports aptX, just look for the aptX logo on the product or its packaging, or you may find it listed under the device's Bluetooth settings.

Troubleshooting

Headphones are unresponsive or will not power on:
1. Make sure the 3.5mm AUX Input cable is not plugged into the headphones.
2. Connect the micro USB cable to the headphones and the standard USB cable to a *known-good* power source. Allow the headphones to charge for at least 2.5 hours, then press and hold the **multi-function button** for 2 seconds.

Headphones will not pair or connect:
1. If you have previously paired your device with these headphones, then please 'Unpair' or 'Forget this Device' per the instructions for your audio device.
2. Press and hold the **multi-function button** for 5 seconds to enter pairing mode. Make sure your audio device is scanning or in 'discovery mode', then select TABOR.

Device paired and connected, but volume is low or inaudible:
Make sure the volume on your audio device is turned up at least halfway, then adjust the volume on the headphones.

WARNING!

Exposure to excessive sound levels can cause permanent hearing damage. Keep out of reach of children. The content of this package includes small parts and cords that can cause choking or strangulation.

Warranty

KICKER products are warranted against defects. Duration and terms of warranty depend on the laws in the country in which it was purchased. For details see your local KICKER Dealer or www.kicker.com/warranty.

Our goods come with guarantees that cannot be excluded under the **Australian Consumer Law**. You are entitled to a replacement or refund for a major failure and for compensation for any other reasonably foreseeable loss or damage. You are also entitled to have the goods repaired or replaced if the goods fail to be of acceptable quality and the failure does not amount to a major failure.

©2014 Stillwater Designs

HP402BT+F-20141121

KICKER® *VERSIÓN ESPAÑOL*

AURICULARES PREMIUM TABOR™

MANUAL DEL PROPIETARIO

IMPORTANTE: Cargue por completo los auriculares 5 horas mínimo antes de su primer uso. Le voyant rouge éteint une fois la charge est terminée.

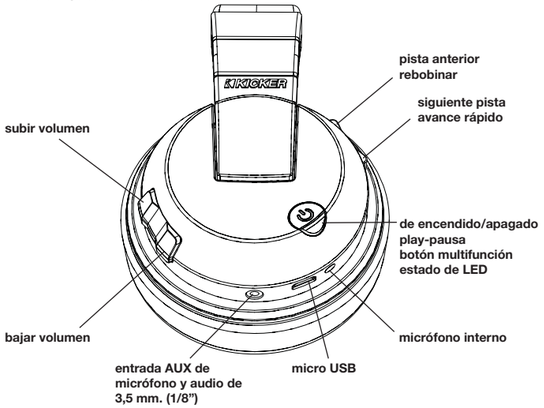

Estado de LED cuando están encendidos	Estado de LED cuando se están cargando
Azul sólido: conectados	Azul sólido con parpadeo rojo: conectados y cargando
Parpadeo azul rápido: modo de conexión Bluetooth	Parpadeo rojo rápido: batería baja
Parpadeo azul lento: esperando al modo conexión	Rojo sólido: apagados y cargando
Sin LED: auriculares apagados	Azul sólido y parpadeo rojo: esperando conexión y cargando

¡Felicitaciones por su compra de auriculares premium TABOR de KICKER! Estos auriculares con funcionalidades completas satisfacen las necesidades de cualquier amante del audio. Utilice las siguientes instrucciones para saber cómo aprovechar al máximo sus nuevos auriculares.

Encender/Apagar, cargar y reconfigurar sus auriculares

Encender/Apagar: Para encender/apagar los auriculares, mantenga presionado el **botón multifunción** por 2 segundos hasta que el estado de LED sea encendido/apagado.

Carga: Conectar el cable micro USB a su conector, luego conectar el cable USB estándar a la fuente de alimentación. Esto permitirá que se carguen los auriculares. Puede seguir escuchando música mientras se cargan.

Reconfigurar: Si alguna vez los auriculares no se encienden/apagan ni responden a otros comandos, conecte el cable micro USB a su conector y luego conecte el cable USB estándar a la fuente de alimentación. Esto reconfigurará a los auriculares.

Reproducir música

Funcionamiento con Bluetooth: Los auriculares TABOR estarán automáticamente en modo de conexión Bluetooth cuando se enciendan por primera vez. Para configurarlos en modo de conexión Bluetooth en cualquier momento, mantenga presionado el **botón multifunción** durante 5 segundos. Durante dicho modo, el estado de LED mostrará un parpadeo azul rápido.

Desde el menú de Bluetooth de su dispositivo de audio, asegúrese que esté activado el Bluetooth y comience a detectar dispositivos, también conocido como 'modo detección'. Seleccione TABOR. Si su dispositivo requiere un código, utilice [0000]. Una vez conectado, el estado de LED se mostrará en azul sólido, y sus auriculares automáticamente se conectarán a su dispositivo de audio con Bluetooth cuando se encuentre al alcance de la señal y encendido. Solo se podrá conectar un dispositivo a la vez. Cuando sus auriculares estén conectados con un teléfono, puede contestar y colgar llamadas presionando y soltando el **botón multifunción**. Para borrar la lista de conexión y evitar que los auriculares se reconecten automáticamente, configure los auriculares en modo conexión.

Entrada AUX: Los auriculares TABOR admite la entrada analógica de conexión estéreo mediante el conector estéreo de 3,5 mm. Si se encuentra en un área que no permite Bluetooth, como un aeropuerto u hospital, o si tan sólo desea conservar la batería, conecte el cable estéreo de 3,5 mm. Esto desactivará las funciones premium de los auriculares, pero no necesitará energía.

El **botón del micrófono** se puede utilizar cuando funciona con la **entrada AUX**. Algunos dispositivos y sistemas operativos responderán a los comandos de forma distinta. Utilice el siguiente cuadro como guía. Consulte la documentación del fabricante de su dispositivo para conocer las funciones que son compatibles.

NOTA: El **botón de micrófono** funcionará con otros dispositivos Smartphone que utilicen un conector para auriculares de 3,5 mm, pero es posible que admitan solo funcionalidad limitada. Remítase a la documentación del fabricante de su dispositivo para determinar si es compatible.

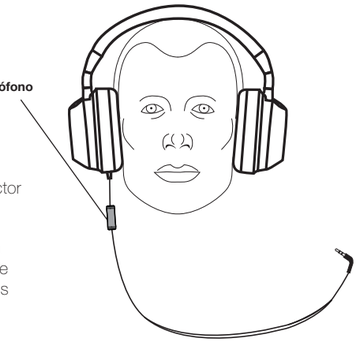

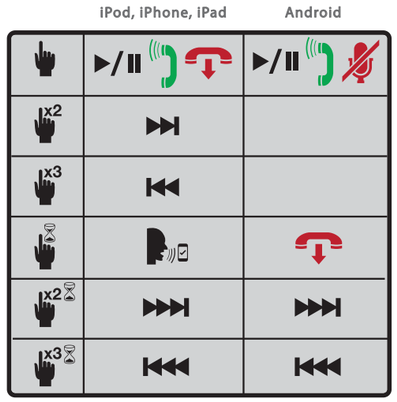

Especificaciones de TABOR	
DISEÑO:	Auriculares supraaurales Bluetooth
RESPUESTA DE FRECUENCIA:	20Hz–20kHz
SENSIBILIDAD:	101 dB/1mW
IMPEDANCIA:	32 Ohms
COMPONENTES DEL CONTROLADOR:	50 mm.
SALIDA MÁX.:	118 dB
CONEXIONES DE ENTRADA:	estéreo de 3,5 mm; Bluetooth A2DP, AVRCP, HFP
BATERÍA:	iones de litio de 5V/600mAh; 10 horas de duración; tiempo de carga de 2,5 horas
ACCESORIOS:	USB-A de 5' a micro USB; cable de conexión estéreo de 5' 3,5 mm; cable de conexión estéreo de 5' 3,5 mm. con micrófono; Bolsa de viaje KICKER

El aptX es un método especial para controlar el audio a través de Bluetooth, que permite una mayor calidad de audio que la de las conexiones estándar de Bluetooth. El método aptX permite una transferencia de audio sin pérdidas desde su dispositivo a un emisor que cuenta con aptX.

Para utilizar aptX, su dispositivo fuente debe contar con aptX:. entonces usted simplemente aparea los dispositivos tal como lo hace con cualquier dispositivo Bluetooth y los dos dispositivos automáticamente determinarán si ambos tienen aptX y si es así transferirán audio vía el decodificador aptX. Recuerde que aptX necesita dispositivos compatibles en ambos extremos de la conexión Bluetooth. Para determinar si un dispositivo habilitado para Bluetooth es compatible con aptX, basta con buscar el logotipo aptX sobre el producto o en su envase, o es posible que lo encuentre en la lista de configuraciones Bluetooth de los dispositivos.

Resolución de problemas

Los auriculares no responden ni se encienden:
1. Asegúrese que el cable de la entrada AUX de 3,5 mm no esté enchufado en los auriculares.
2. Conecte el cable micro USB a los auriculares y el cable USB estándar a una fuente de alimentación confiable. Permita que el dispositivo se cargue como mínimo 2,5 horas, luego mantenga presionado el **botón multifunción** durante 2 segundos.

Los auriculares no se conectan:
1. Si ha emparejado previamente el dispositivo con estos auriculares, entonces por favor "Unpair" o "Olvidate de este dispositivo" según las instrucciones para su dispositivo fuente.
2. Mantenga pulsado el **botón multifunción** durante 5 segundos para entrar en el modo de emparejamiento. Asegúrese de que su dispositivo de audio es la exploración o en 'modo de descubrimiento'.

El dispositivo está conectado, pero el volumen está bajo o inaudible:

Asegúrese que el volumen de su dispositivo de audio esté subido al menos hasta la mitad, luego ajuste el volumen de sus auriculares.

¡PRECAUCIÓN!
La exposición a niveles de sonido excesivos puede causar un daño auditivo permanente. Mantenga lejos del alcance de los niños. El contenido del paquete incluye pequeñas piezas y cables que pueden causar asfixia o estrangulamiento.

Garantía
Los productos KICKER se encuentran cubiertos contra defectos. La duración y los términos de la garantía dependen de las leyes del país donde fueron adquiridos. Para más información, consulte a su distribuidor local de KICKER o visite www.kicker.com/warranty.

KICKER® *DEUTSCHE VERSION*

TABOR™ *PREMIUM KOPFHÖRER*

BEDIENUNGSANLEITUNG

WICHTIG: Laden Sie die Kopfhörer vor dem ersten Gebrauch mindestens 5 Stunden lang auf. Die rote LED erlischt, sobald der Ladevorgang abgeschlossen ist.

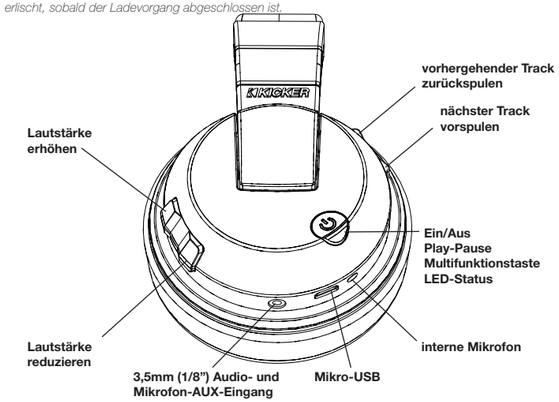

LED-Status wenn eingeschaltet	LED-Status bei Ladevorgang
Dauerhaft blau leuchtend - Verbunden	Dauerhaft blau mit rotem Blinken - Verbunden, Ladevorgang läuft
Schnell blau blinkend - Bluetooth-Kopplungsmodus	Schnell rot blinkend - Batterie schwach
Langsam blau blinkend - Warten auf Verbindungsmodus	Dauerhaft rot leuchtend - Ausgeschaltet, Ladevorgang läuft
Kein LED leuchtet - Kopfhörer sind ausgeschaltet	Langsam blau und rot blinkend - Warten auf Verbindungsmodus, Ladevorgang läuft

Herzlichen Glückwunsch zu Ihren neuen TABOR Premium-Kopfhörern von KICKER! Diese Kopfhörer mit breitem Funktionsumfang begeistern jeden Audiofan. Befolgen Sie die nachstehenden Anweisungen, um so viel Spaß wie möglich mit Ihren neuen Kopfhörern zu haben.

So können Sie Ihre Kopfhörer einschalten, aufladen und zurücksetzen

Einschalten: Um Ihre Kopfhörer ein- oder auszuschalten, halten Sie die **Multifunktionstaste** 2 Sekunden lang gedrückt, bis sich der LED-Status Ein/Aus eingestellt hat.

Aufladen: Verbinden Sie das Mikro-USB-Kabel mit dem Mikro-USB-Anschluss und schließen Sie dann das Standard-USB-Kabel an das Stromnetz an. Die Kopfhörer werden jetzt aufgeladen. Sie können während des Ladevorgangs weiter Musik hören.

Zurücksetzen: Sollten die Kopfhörer sich nicht ein- oder ausschalten lassen oder nicht auf andere Befehle reagieren, dann verbinden Sie das Mikro-USB-Kabel mit dem Mikro-USB-Anschluss und schließen Sie das Standard-USB-Kabel an das Stromnetz an. Die Kopfhörer werden jetzt zurückgesetzt.

Musik abspielen

Über Bluetooth: Die TABOR Kopfhörer befinden sich beim ersten Einschalten automatisch im Bluetooth-Kopplungsmodus. Um den Bluetooth-Kopplungsmodus manuell zu wählen, halten Sie die **Multifunktionstaste** 5 Sekunden lang gedrückt. Im Kopplungsmodus blinkt der LED-Status in schneller Folge blau.

Vergewissern Sie sich, dass im Bluetooth-Menü Ihres Audiogerätes Bluetooth eingeschaltet ist und suchen Sie nach verfügbaren Geräten. (Dies wird auch als „Suchmodus" bezeichnet.) Wählen Sie TABOR aus. Wenn Sie um einen Code gebeten werden, geben Sie [0000] ein. Sobald die Kopfhörer mit dem Gerät gekoppelt wurden, leuchtet der LED-Status dauerhaft blau und Ihre Kopfhörer werden sich automatisch mit Ihrem Bluetooth-Audiogerät verbinden, wenn sie eingeschaltet sind und sich in Reichweite befinden. Die Kopfhörer können nur jeweils an ein Gerät gekoppelt werden. Wenn Ihre Kopfhörer mit einem Telefon gekoppelt wurden und mit diesem verbunden sind, können Sie Anrufe entgegennehmen und beenden, indem Sie die **Multifunktionstaste** drücken und wieder loslassen. Um die Kopplungsliste zu löschen, damit sich die Kopfhörer nicht mehr automatisch mit einem Gerät verbinden, wählen Sie den Kopplungsmodus der Kopfhörer.

AUX-Eingang: Die TABOR Kopfhörer unterstützen analogen Stereoton über den 3.5mm-Stereoeingang. Wenn Sie sich an einem Ort befinden, an dem Sie Bluetooth nicht nutzen können, z.B. an einem Flughafen oder in einem Krankenhaus, oder wenn Sie Akkuleistung sparen möchten, dann stecken Sie das 3,5mm Stereokabel ein. In diesem Fall können Sie die Premium-Funktionen der Kopfhörer nicht nutzen, verbrauchen aber auch keine Akkuleistung.

Die **Mikrofontaste** kann während des Betriebs mit **AUX-Eingang** benutzt werden. Verschiedene Geräte und Betriebssysteme reagieren unterschiedlich auf Tastenbefehle. Bitte halten Sie sich an untenstehende Tabelle als grobe Richtlinie. Konsultieren Sie das Handbuch Ihres Gerätes, um herauszufinden, welche Funktionen unterstützt werden.

BITTE BEACHTEN SIE: Die **Mikrofontaste** funktioniert mit anderen Smartphone-Geräten mit 3,5mm-Kopfhöreranschluss, doch es werden möglicherweise nicht alle Funktionen unterstützt. Bitte lesen Sie hierzu im Handbuch Ihres Gerätes nach, ob das Gerät kompatibel ist.

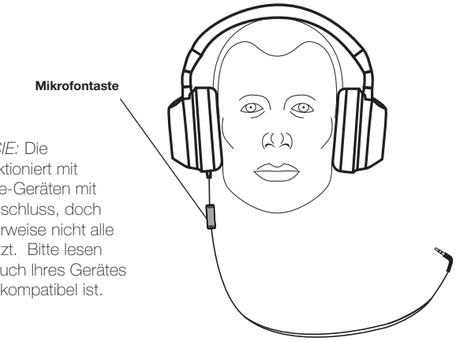

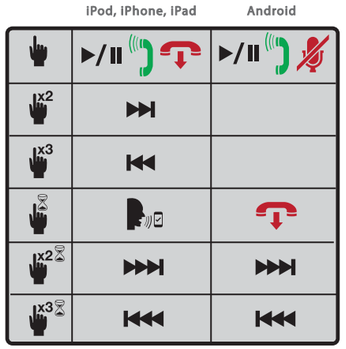

TABOR **technische Daten**	
DESIGN:	Bluetooth-Ohraufliegende Kopfhörer
FREQUENZBEREICH:	20Hz–20kHz
EMPFINDLICHKEIT:	101 dB/1mW
IMPEDANZ:	32 Ohm
TREIBERKOMPONENTEN:	50 mm
MAX. OUTPUT:	118 dB
EINGÄNGE:	3,5mm Stereo; Bluetooth A2DP, AVRCP, HFP
AKKU:	3.7V/600mAh Lithium-Ionen; Betriebsdauer: 10 Stunden; Ladezeit: 2,5 Stunden
ZUBEHÖR:	5' USB-A für Mikro-USB; 5' 3,5 mm Stereokabel; 5' 3,5 mm Stereokabel mit Mikrofon; KICKER-Reisetasche

aptX ist eine spezielle Audio-Übertragungsmethode über Bluetooth, die eine höhere Tonqualität als bei Standard-Bluetooth-Verbindungen ermöglicht. aptX erlaubt eine verlustfreie Audioübertragung von einem Gerät zu einem aptX-fähigen Lautsprecher.

Um aptX verwenden zu können, muss Ihr Quellgerät über aptX verfügen. Anschließend koppeln Sie einfach die beiden Geräte, wie bei allen Bluetooth-Geräten üblich. Die Geräte stellen automatisch fest, dass sie beide über aptX verfügen, und nehmen die Übertragung unter Verwendung des aptX-Codecs vor. aptX muss unbedingt auf beiden Seiten der Bluetooth-Verbindung unterstützt werden. Um herauszufinden, ob ein Bluetooth-fähiges Gerät aptX unterstützt, suchen Sie einfach auf dem Produkt oder der Verpackung nach dem aptX-Logo. Alternativ könnte die Information auch in den Bluetooth-Einstellungen des Gerätes aufgeführt sein.*

Fehlerbehebung

Die Kopfhörer reagieren nicht oder lassen sich nicht einschalten:
1. Stellen Sie sicher, dass das 3,5mm AUX-Eingangs-Kabel nicht an die Kopfhörer angeschlossen ist.
2. Verbinden Sie das Mikro-USB-Kabel mit den Kopfhörern und schließen Sie das Standard-USB-Kabel an eine zuverlässige Stromquelle an. Laden Sie das Gerät mindestens 2,5 Stunden lang auf und halten Sie anschließend die **Multifunktionstaste** 2 Sekunden lang gedrückt.

Die Kopfhörer lassen sich nicht koppeln oder verbinden:
1. Wenn Sie zuvor gepaart Sie Ihr Gerät mit diesem Kopfhörer, dann bitte "Pairing aufheben" oder "Vergessen Sie dieses Gerät" nach den Anweisungen für Ihr Quellgerät.
2. Drücken und halten Sie die **Multifunktions-Taste** für 5 Sekunden, um den Pairing-Modus. Stellen Sie sicher, dass Ihr Audiogerät scannt oder im "Discovery-Modus '.

Das Gerät wurde gekoppelt und ist verbunden, doch der Ton ist sehr leise oder nicht hörbar:
Vergewissern Sie sich, dass die Lautstärke an Ihrem Audiogerät sich mindestens auf halber Stärke befindet und stellen Sie dann die gewünschte Lautstärke an Ihren Kopfhörern ein.

ACHTUNG!
Eine zu hohe Lautstärke kann das Gehör dauerhaft schädigen. Außer Reichweite von Kindern halten. Der Inhalt dieses Pakets umfasst Kleinteile, die verschluckt werden können, und Kabel, die zu Strangulieren führen können.

Garantie
Produkte von KICKER verfügen über eine Mängelhaftung. Die Gültigkeitsdauer und Bedingungen dieser Garantie hängen von den Gesetzen des Landes ab, in dem Sie das Produkt erworben haben. Weitere Informationen erhalten Sie bei Ihrem KICKER-Händler vor Ort oder auf www.kicker.com/warranty.